12ZT

Concrete solutions. Always.

Motor D722

Potencia máxima 10,2 kW - 13,7 HP

Peso operativo 1.160 kg

EUROCOMACH®

12ZT

Peso operativo con canopy	kg	1.160
Peso operativo con canopy y techo de ABS	kg	1.185
Velocidad de translación	km/h	1ª: 0 ÷ 1,8 / 2ª: 0 ÷ 3,8
Velocidad de rotación	rpm	9,5
MOTOR		
Modelo	KUBOTA D722 - STAGE 5	
Potencia máx. (2.350 rpm)	kW - HP	10,2 - 13,7
Cilindrada	cc	719
Cantidad de cilindros	n°	3
Enfriamiento	agua	
Consumo	lt/h	1,8
Alternador	V (A)	12 (40)
Batería	V (Ah)	12 (45)
INSTALACIÓN HIDRÁULICA		
Tipología bombas	2 de engranajes	
Cilindrada bombas	cc	5,5 + 5,5
Capacidad bombas	lt/min	26
Presión máx. de calibrado instalación	bar	165
Instalación auxiliar: Capacidad máx.	lt/min	26
Presión máx.	bar	165
PRESTACIONES		
Máx. profundidad de excavación brazo estándar (brazo opcional)	mm	1.860 (1.980)
Altura máx. descarga brazo estándar (brazo opcional)	mm	2.130 (2.215)
Fuerza de desgarro en la cuchara (brazo estándar) ISO 6015	daN	1.150
Fuerza de rotura en el brazo (brazo estándar) ISO 6015	daN	690
Fuerza de tracción	daN	1.000
Presión al suelo con techo 2 montantes	kg/cm²	0,29 (0,30)
Declive superable	60% - 30°	
DIMENSIONES		
Anchura máxima	mm	790 - 1.050
Altura total	mm	2.300
Radio de rotación trasero	mm	525
Longitud brazo estándar (brazo opcional)	mm	900 (1.020)
Anchura orugas	mm	180
Cantidad rodillos (de cada lado)	n°	3
REABASTECIMIENTOS		
Depósito gasóleo	lt	14,5
Depósito aceite hidráulico	lt	9,5
Capacidad sistema hidráulico	lt	15
Capacidad sistema de refrigeración	lt	6
Aceite motor	lt	1,8
MANDOS		
Primer brazo, brazo excavador, cuchara y rotación torreta	2 palancas	
Movimientos de las orugas (incluso contrarrotación)	2 palancas	
Hoja de empuje	joystick	
Instalación auxiliar (simple o doble efecto)	mando potenciométrico en manipulador dch	
Oscilación	mando potenciométrico en manipulador izd	

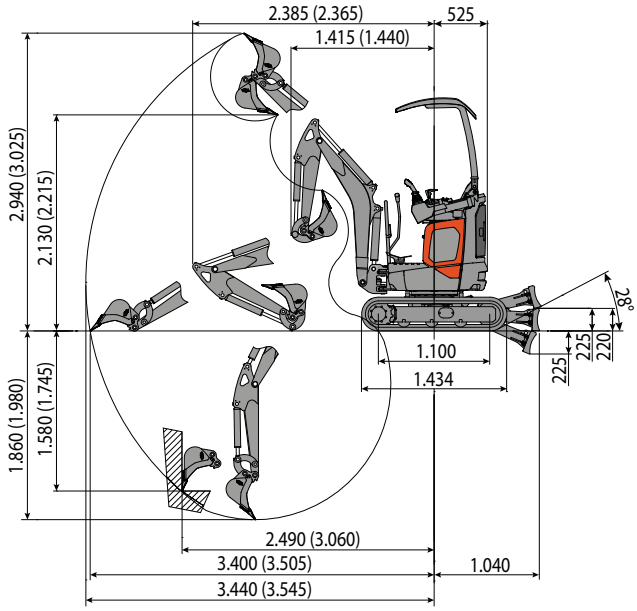

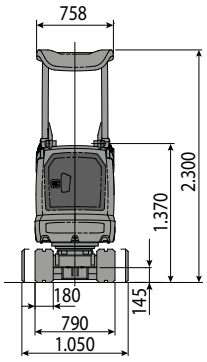

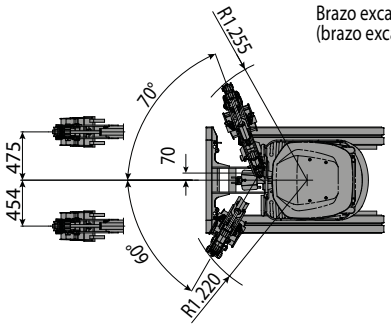

Brazo excavador estándar
(brazo excavador opcional)

Sampierana S.p.A. reserves the right to change technical data and product characteristics at any time without prior notice.

CAPACIDAD DE ELEVACIÓN
Radio de acción respecto al centro de rotación (m)
Capacidad de elevación (ton) a 1 m de altura

	2	MAX
Frontal y hoja baja	0,26	0,14
Frontal y hoja alta	0,26	0,14
Lateral carro abierto	0,25	0,12

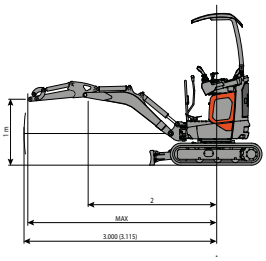

La capacidad de elevación se basa en la norma ISO 10567 y no excede el 75% de la carga estática de vuelco o el 87% de la capacidad de elevación hidráulica de la máquina.

EUROCOMACH®