60ZT

Concrete solutions. Always.

Motor V2607-CR-T

Potencia máxima 45,0 kW - 61,2 HP

Peso operativo 5.700 kg

EUROCOMACH®

60ZT

Peso operativo (con orugas de goma)	kg	5.700
Velocidad de traslación (AUTO TWO SPEED)	km/h	1a : 0 ÷ 2,3 / 2a : 0 ÷ 4,5
Velocidad de rotación	rpm	11
MOTOR		
Modelo	KUBOTA V2607-CR-T - STAGE 5	
Potencia máx. (2.200 rpm)	kW - HP	45,0 - 61,2
Cilindrada	cc	2.615
Cantidad de cilindros	n°	4
Enfriamiento	agua	
Consumo	lt/h	7,6
Alternador	V (A)	12 (60)
Batería	V (Ah)	12 (95)
INSTALACIÓN HIDRÁULICA		
Tipo de instalación	Load Sensing de centro cerrado con distribudor "Flow sharing"	
Tipología bombas	1 bomba hidráulica LS con capacidad variable y controlo eléctico +1 bomba de engranajes	
Cilindrada bombas	cc	71 + 14
Capacidad bombas	lt/min	141 + 27,8
Presión máx. de calibrado instalación	bar	280
Instalaciónes auxiliares (presión max):	lt/min (bar)	
AUX 1 simple o doble efecto prioritario		85 (200)
AUX 2 doble efecto		60/40 (280)
AUX 3 doble efecto (opcional)		37/37 (280)
PRESTACIONES		
Máx. profundidad de excavación con brazo estándar (brazo opcional)	mm	3.850 (4.100)
Altura máx. descarga con brazo estándar (brazo opcional)	mm	4.090 (4.240)
Fuerza de desgarro en la cuchara (brazo estándar) ISO 6015	daN	5.300
Fuerza de rotura en el brazo (brazo estándar) ISO 6015	daN	3.300
Fuerza de tracción	daN	6.500
Presión al suelo con orugas de goma	kg/cm²	0,31
Declive superable	60% - 30°	
DIMENSIONES		
Anchura máxima	mm	1.980
Altura total	mm	2.550
Radio de rotación trasero	mm	1.000
Longitud brazo estándar (brazo opcional)	mm	1.650 (1.900)
Anchura orugas	mm	400
Cantidad rodillos (de cada lado)	n°	5/1
REABASTECIMIENTOS		
Depósito gasóleo	lt	85
Depósito aceite hidráulico	lt	60
Capacidad sistema hidráulico	lt	80
Capacidad sistema de refrigeración	lt	12
Aceite motor	lt	10,2
MANDOS		
Primer brazo, brazo excavador, cuchara y rotación torreta	2 manipuladores con servomando	
Movimientos de las orugas (incluso contrarrotación)	2 palancas con servomando	
Hoja de empuje	palanca con servomando	
Instalación auxiliar alto caudal prioritario con retención AUX 1 (simple o doble efecto)	mando potenciométrico en manipulador dch	
Instalación auxiliar AUX 2 (doble efecto)	mando potenciométrico en manipulador dch	
Instalación auxiliar bajo caudal AUX 3 (doble efecto)	mando potenciométrico en manipulador izd	
Oscilación	mando potenciométrico en manipulador izd	

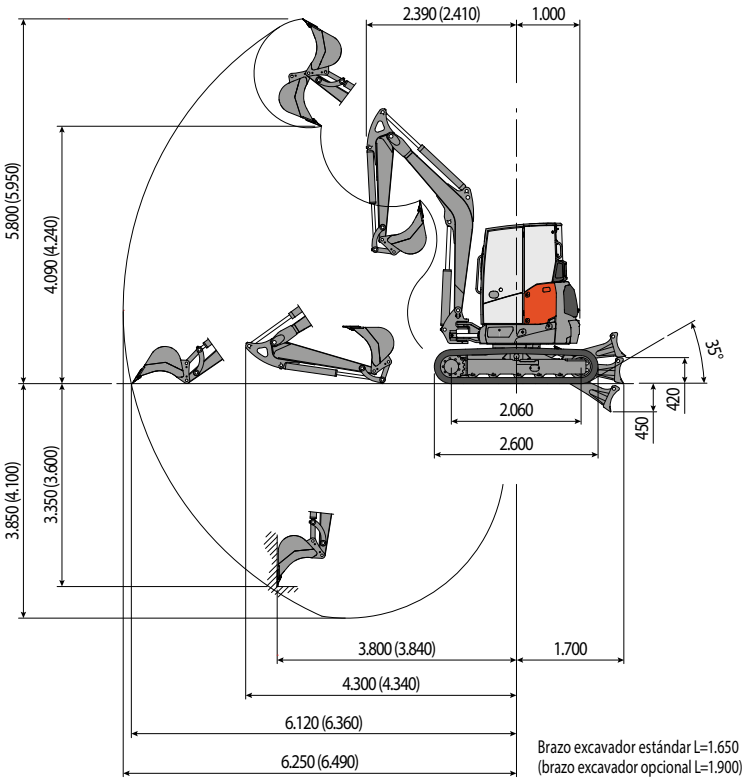

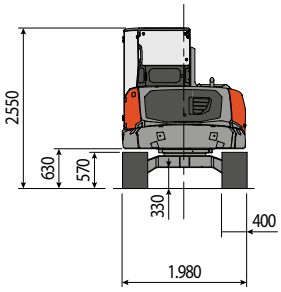

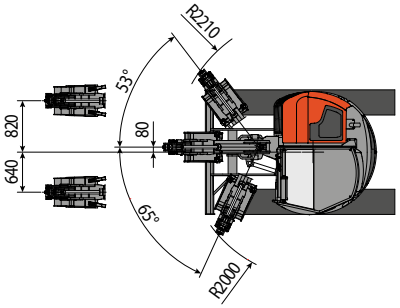

CAPACIDAD DE ELEVACIÓN
Radio de acción respecto al centro de rotación (m)
Capacidad de elevación (kg) a 1 m de altura

	3	4	5	MAX
Frontal y hoja baja	*3.310	*2.200	*1.740	*1.620
Frontal y hoja alta	1.760	1.150	820	740
Lateral	1.250	840	610	540

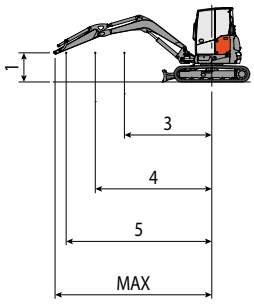

* Indica el límite de carga hidráulica.

La capacidad de elevación se basa en la norma ISO 10567 y no excede el 75% de la carga estática de vuelco o el 87% de la capacidad de elevación hidráulica de la máquina.

Las imágenes pueden mostrar opciones que no están incluidas en la configuración estándar. Las características técnicas no son vinculantes y pueden ser modificadas sin previo aviso.

EUROCOMACH®