42ZT

Concrete solutions. Always.

Motor D1803-CR-T

Potencia máxima 32,3 kW - 43,9 HP

Peso operativo 4.050 - 4.200 kg

EUROCOMACH®

42ZT

Peso operativo con techo y orugas de goma	kg	4.050
Peso operativo con cabina y orugas de goma	kg	4.200
Velocidad de traslación (AUTO TWO SPEED)	km/h	1a: 0 ÷ 2,6 / 2a: 0 ÷ 4,5
Velocidad de rotación	rpm	10,5
MOTOR		
Modelo	KUBOTA D1803-CR-T - STAGE 5	
Potencia máx. (2.200 rpm)	kW - HP	32,3 - 43,9
Cilindrada	cc	1.826
Cantidad de cilindros	n°	3
Enfriamiento	agua	
Consumo	lt/h	5,4
Alternador	V (A)	12 (60)
Batería	V (Ah)	12 (75)
INSTALACIÓN HIDRÁULICA		
Tipo de instalación	load sensing de centro cerrado con distribuidor flow sharing	
Tipología bombas	1 bomba LS ELECTRÓNICA capacidad variable + 1 bomba de engranajes	
Cilindrada bombas	cc	53 + 11
Capacidad bombas	lt/min	115 + 24
Presión máx. de calibrado instalación	bar	280
Caudal circuitos auxiliares (presión max):	lt/min (bar)	
AUX 1 simple o doble efecto prioritario		60 (200)
AUX 2 doble efecto (opcional)		40-30 (280)
PRESTACIONES		
Máx. profundidad de excavación con brazo estándar (brazo opcional)	mm	3.085 (3.335)
Altura máx. descarga con brazo estándar (brazo opcional)	mm	3.660 (3.820)
Fuerza de desgarro en la cuchara (brazo estándar) ISO 6015	daN	4.300
Fuerza de rotura en el brazo (brazo estándar) ISO 6015	daN	2.200
Fuerza de tracción	daN	4.260
Presión al suelo con orugas de goma y techo (cabina)	kg/cm²	0,29 (0,30)
Declive superable	60% - 30°	
DIMENSIONES		
Anchura máxima	mm	1.750
Altura total	mm	2.510
Radio de rotación trasero	mm	875
Longitud brazo estándar (brazo opcional)	mm	1.400 (1.650)
Anchura orugas	mm	350
Cantidad rodillos (de cada lado)	n°	5/1
REABASTECIMIENTOS		
Depósito gasóleo	lt	60
Depósito aceite hidráulico	lt	50
Capacidad sistema hidráulico	lt	65
Capacidad sistema de refrigeración	lt	9
Aceite motor	lt	7
MANDOS		
Primer brazo, brazo excavador, cuchara y rotación torreta	2 manipuladores con servomando	
Movimientos de las orugas (incluso contrarrotación)	2 palancas con servomando	
Hoja de empuje	palanca con servomando	
Instalación auxiliar (simple o doble efecto)	mando potenciométrico en manipulador dch	
Oscilación	mando potenciométrico en manipulador izd	

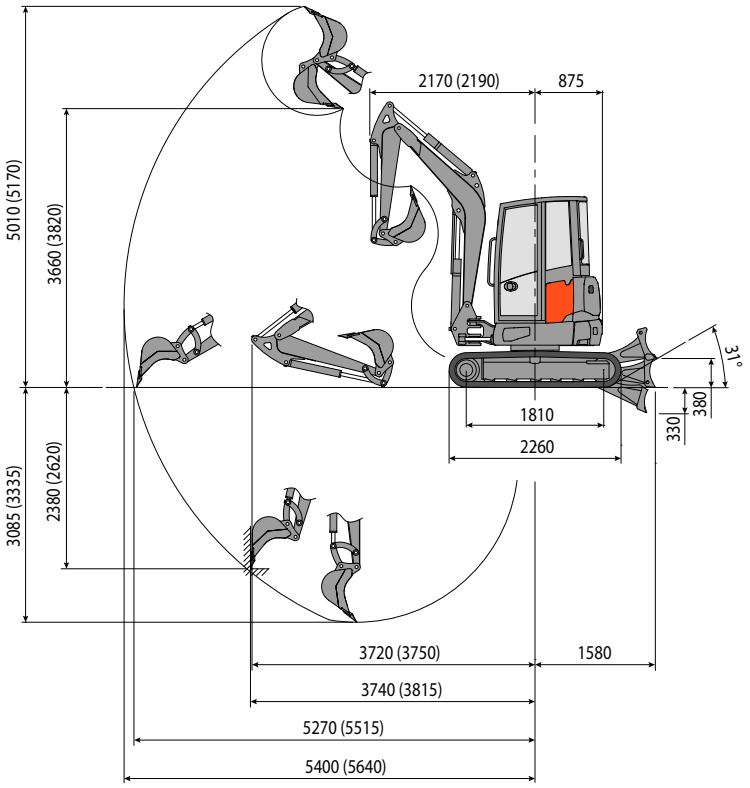

Brazo excavador estándar L=1.400
(brazo excavador opcional L=1.650)

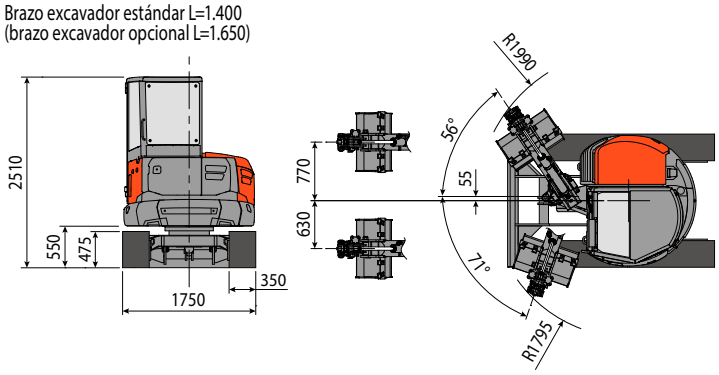

CAPACIDAD DE ELEVACIÓN
Radio de acción respecto al centro de rotación (m)
Capacidad de elevación (kg) a 1.0 m de altura

	3	4	MAX
Frontal y hoja baja	1.620	1.150	1.030
Frontal y hoja alta	1.040	680	540
Lateral	680	450	360

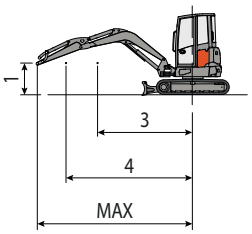

La capacidad de elevación se basa en la norma ISO 10567 y no excede el 75% de la carga estática de vuelco o el 87% de la capacidad de elevación hidráulica de la máquina.

Las imágenes pueden mostrar opciones que no están incluidas en la configuración estándar. Las características técnicas no son vinculantes y pueden ser modificadas sin previo aviso.

EUROCOMACH®